平成24年度　宮城県高等学校総合体育大会ソフトテニス競技

男子個人

平成24年　6月3日・4日
仙台市青葉山公園庭球場

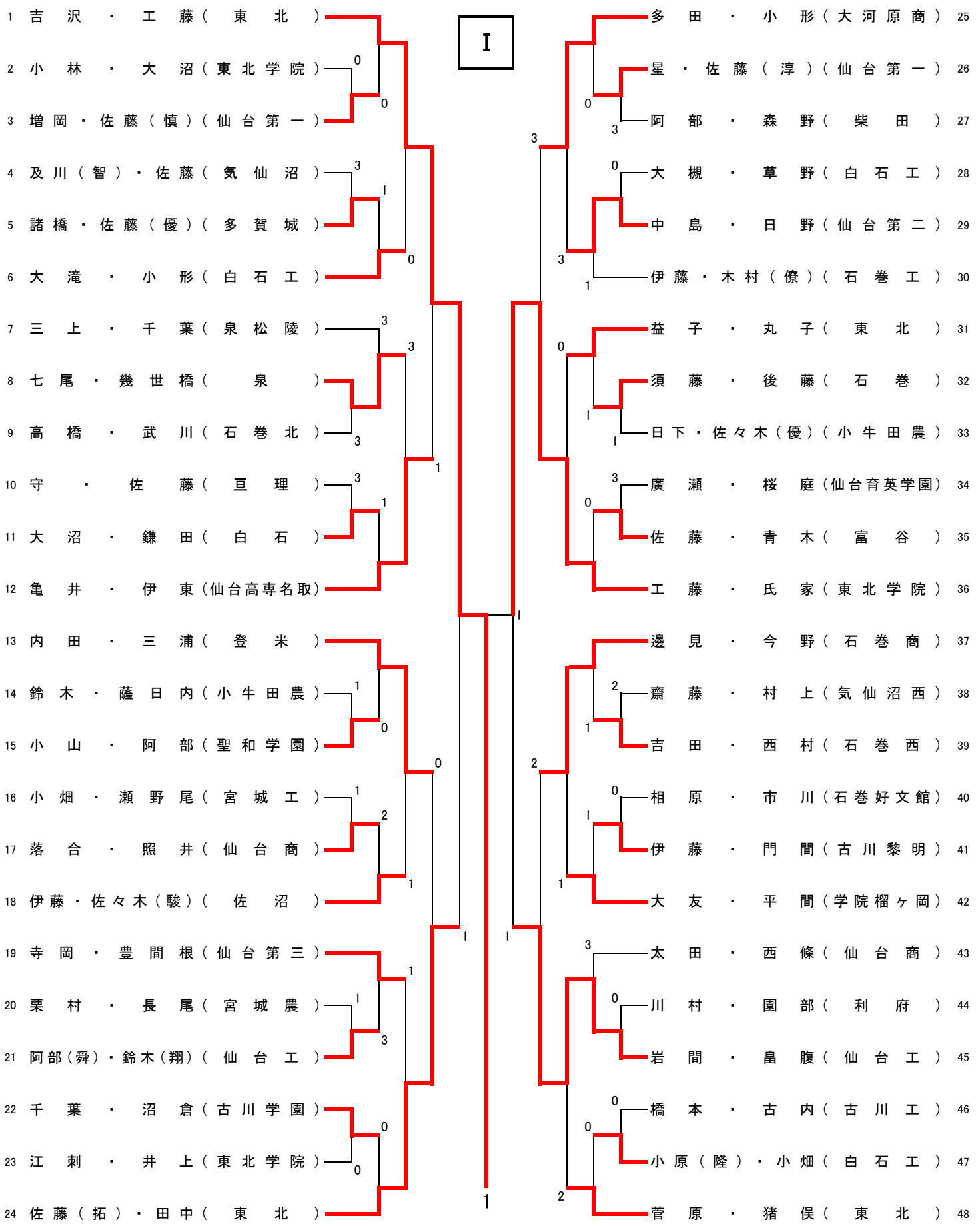

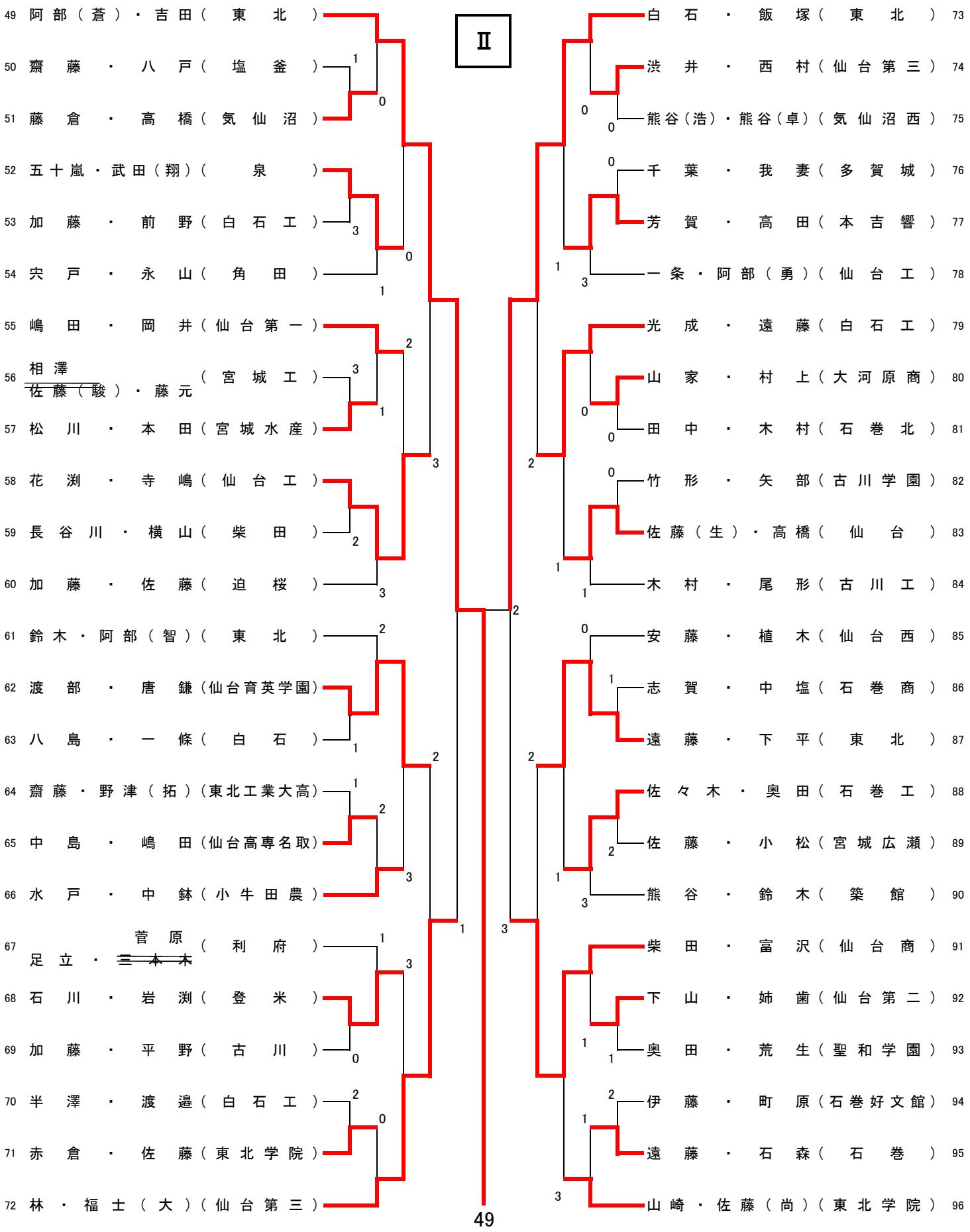
Ⅱ
49 阿部（蒼）・吉田（東北）
50 齋藤・八戸（塩釜）
51 藤倉・高橋（気仙沼）
52 五十嵐・武田（翔）（泉）
53 加藤・前野（白石工）
54 宍戸・永山（角田）
55 嶋田・岡井（仙台第一）
56 相澤 ~~佐藤（駿）~~・藤元（宮城工）
57 松川・本田（宮城水産）
58 花渕・寺嶋（仙台工）
59 長谷川・横山（柴田）
60 加藤・佐藤（迫桜）
61 鈴木・阿部（智）（東北）
62 渡部・唐鎌（仙台育英学園）
63 八島・一條（白石）
64 齋藤・野津（拓）（東北工業大高）
65 中島・嶋田（仙台高専名取）
66 水戸・中鉢（小牛田農）
67 足立・~~三本木~~ 菅原（利府）
68 石川・岩渕（登米）
69 加藤・平野（古川）
70 半澤・渡邉（白石工）
71 赤倉・佐藤（東北学院）
72 林・福士（大）（仙台第三）
73 白石・飯塚（東北）
74 渋井・西村（仙台第三）
75 熊谷（浩）・熊谷（卓）（気仙沼西）
76 千葉・我妻（多賀城）
77 芳賀・高田（本吉響）
78 一条・阿部（勇）（仙台工）
79 光成・遠藤（白石工）
80 山家・村上（大河原商）
81 田中・木村（石巻北）
82 竹形・矢部（古川学園）
83 佐藤（生）・高橋（仙台）
84 木村・尾形（古川工）
85 安藤・植木（仙台西）
86 志賀・中塩（石巻商）
87 遠藤・下平（東北）
88 佐々木・奥田（石巻工）
89 佐藤・小松（宮城広瀬）
90 熊谷・鈴木（築館）
91 柴田・富沢（仙台商）
92 下山・姉歯（仙台第二）
93 奥田・荒生（聖和学園）
94 伊藤・町原（石巻好文館）
95 遠藤・石森（石巻）
96 山崎・佐藤（尚）（東北学院）

Ⅲ

97 原田・南郷（東北）
98 佐藤・山形（小牛田農）
99 佐藤・小室（白石工）
100 佐藤（友）・千葉（仙台工）
101 鈴木（晶）・浅井（泉松陵）
102 佐藤（雄）・佐藤（慧）（白石）
103 斎藤・渡邊（仙台東）
104 三宅・澁谷（泉）
105 太田・小野（亘理）
106 鈴木・村上（仙台高専名取）
107 景山・高橋（石巻）
108 堰合・大場（仙台育英学園）
109 高橋（直）・松山（仙台第一）
110 佐々木・高橋（古川）
111 照井・堀田（ウルスラ英智）
112 齋藤・大場（聖和学園）
113 八島・金森（白石工）
114 赤間・大津（東北）
115 佐藤・浅野（本吉響）
116 赤津・坂（学院榴ヶ岡）
117 多田・菅原（仙台商）
118 溝渕・佐藤（石巻西）
119 福士（貴）・笹（仙台第三）
120 山家・千葉（東北学院）

121 江原・小田桐（東北）
122 小野寺・及川（憂）（気仙沼）
123 ~~木村・勝又（宮城水産）~~ キ
124 山内・阿部（石巻工）
125 佐藤・小野寺（一迫商）
126 中澤・渡辺（仙台西）
127 伊藤（悠）・神崎（仙台第三）
128 小田島・赤間（仙台第二）
129 菅原・升澤（古川工）
130 佐藤・大沼（角田）
131 海藤（輝）・小笠原（白石工）
132 小畑・阿部（大河原商）
133 佐藤（春）・田口（東北）
134 蘆田・二階堂（古川黎明）
135 大沼・勅使河原（柴田）
136 飯田・郷家（多賀城）
137 ~~片桐・武田（宮城工）~~ キ
138 佐々木（大）・須貝（小牛田農）
139 半田・昆野（東北学院）
140 佐藤（宏）・佐藤（雄）（仙台工）
141 鷹合・菅原（仙台）
142 宮下・佐藤（利府）
143 丸森・佐々木（拓）（佐沼）
144 小松・伊藤（石巻商）

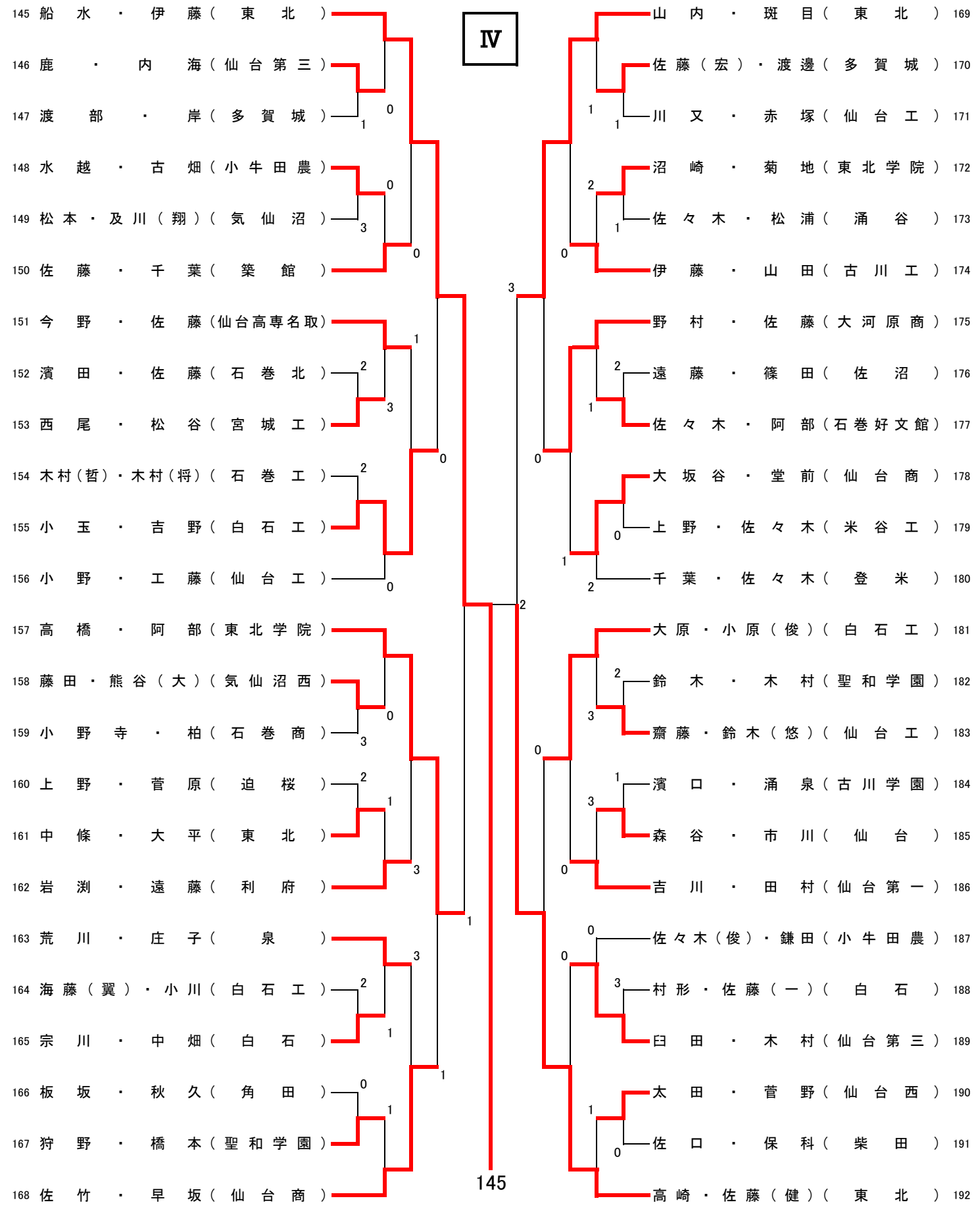

優勝　145

1 吉沢・工藤（東北）
49 阿部（蒼）・吉田（東北）
97 原田・南郷（東北）
145 船水・伊藤（東北）