第70回　宮城県高等学校体育大会　ソフトテニス競技　女子団体
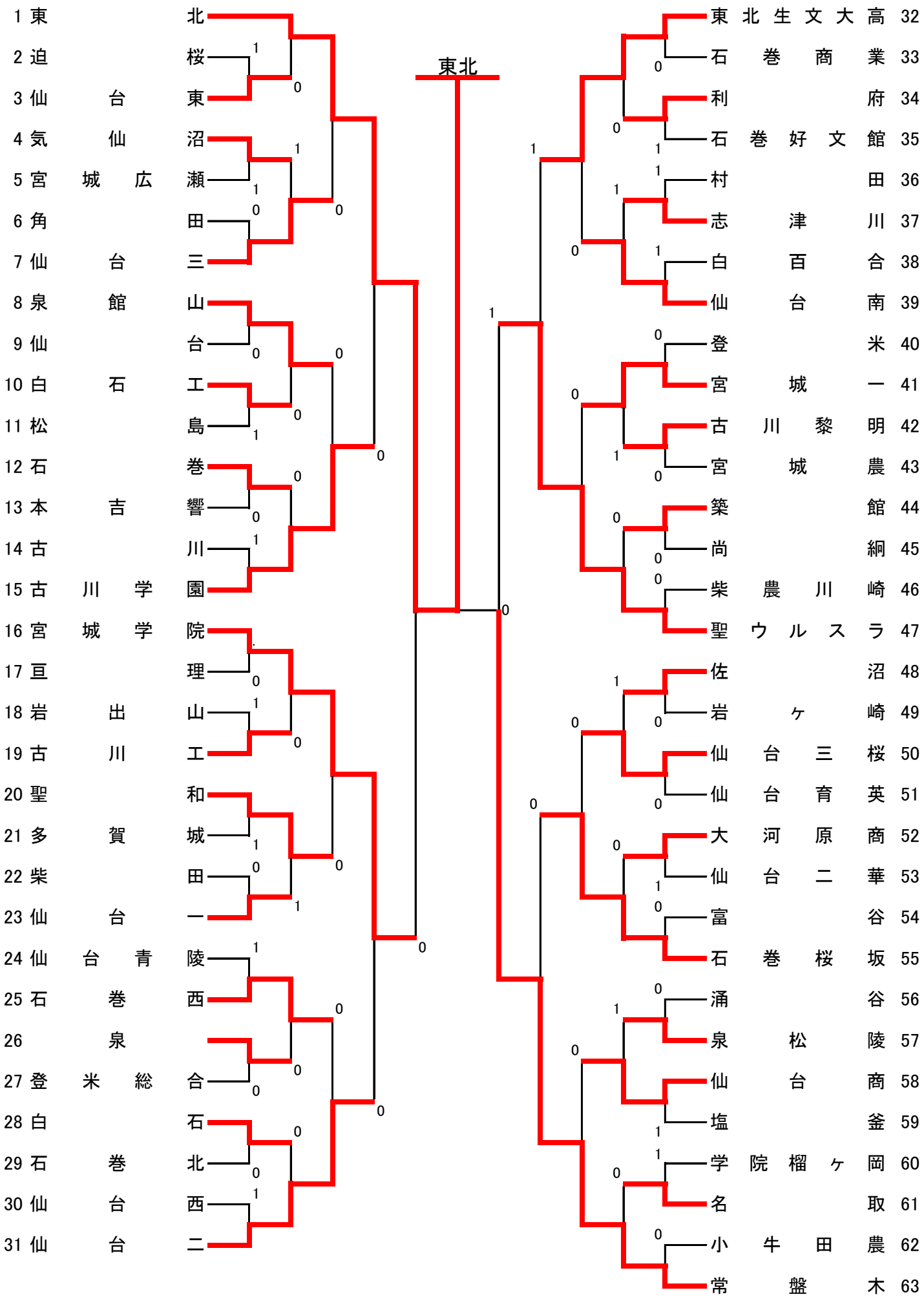
令和3年6月5～6日
青葉山公園庭球場