第73回 宮城県高等学校総合体育大会ソフトテニス競技

女子個人

令和6年 6月2日･3日
仙台市川内庭球場

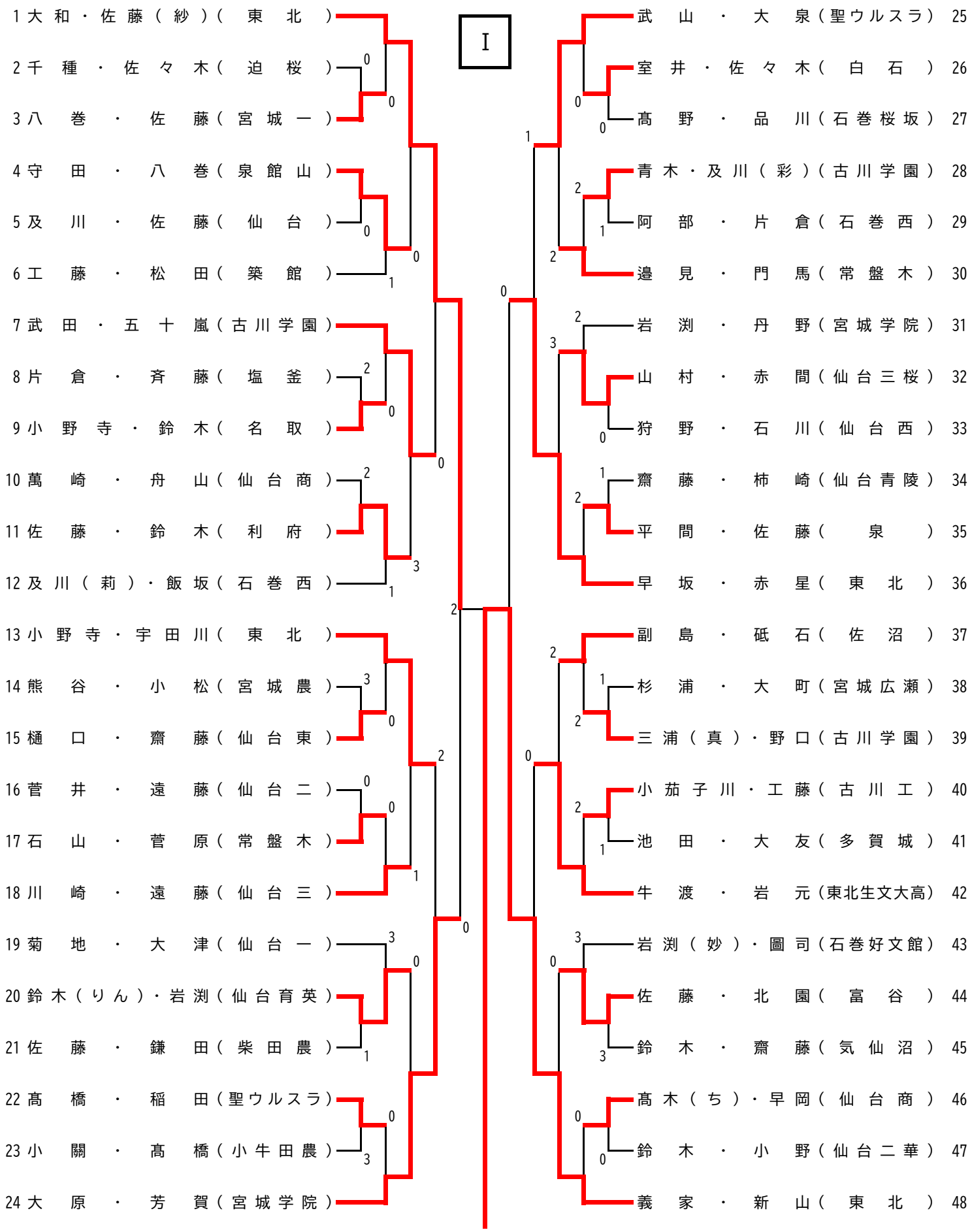

宮城県高体連ソフトテニス専門部公式記録

Ⅱ

49 柏　・　村　上（東　北）
50 奥　津　・　菊　池（常盤木）
51 菊地・髙橋（志）（仙台三桜）
52 星野（花）・佐藤（真）（石巻西）
53 早　坂　・　平　塚（宮城広瀬）
54 岡　本　・　瀧（東北生文大高）
55 菅　原　・　門　馬（東　北）
56 菅原・鈴木（りこ）（仙台育英）
57 川　合　・　福　田（仙台西）
58 笹　木　・　髙　橋（築　館）
59 北　浦　・　庄　子（古川学園）
60 冨　樫　・　北　澤（宮城一）
61 齊藤（そ）・竹内（宮城学院）
62 内　田　・　伊　藤（仙台二華）
63 武　山　・　伊　東（登　米）
64 今　野　・　佐　藤（石巻桜坂）
65 髙　柳　・　四　竈（大河原産）
66 伊　東　・　下　村（仙台三）
67 三　浦　・　村　上（聖ウルスラ）
68 田　瀬　・　天　田（東北学院）
69 石　井　・　千　葉（泉松陵）
70 小　野　・　長　澤（古川学園）
71 福　地　・　及　川（気仙沼）
72 山　内　・　石　森（東　北）

橋場・佐藤（円）（東　北）73
三上（結）・三上（眞）（多賀城）74
髙　橋　・　阿　部（石巻好文館）75
東　海　林　・　齋　藤（名　取）76
阿部（蒼）・一ノ瀬（泉館山）77
高　橋　・　寺　本（宮城学院）78
三　浦（芹）・堀越（古川学園）79
本　郷　・　志　田（仙台南）80
星野（真）・及川（優）（石巻西）81
内　海　・　照　内（宮城農）82
亀　井　・　佐々木（石　巻）83
榊　原　・　佐　藤（佐　沼）84
安　倍　・　水　田（仙台商）85
小野寺　・　鈴　木（仙台青陵）86
佐　竹　・　星（迫　桜）87
稗　貫　・　亀　山（聖ウルスラ）88
石　橋　・　鈴　木（白百合）89
藤　原　・　佐久間（東　北）90
横　田　・　阿　部（学院榴ケ岡）91
伊　藤　・　安　住（古　川）92
菅井（雪）・菅井（玲）（仙台三桜）93
富　田　・　大　友（仙台西）94
阿　部　・　清　藤（富　谷）95
安　達　・　伊　藤（常盤木）96

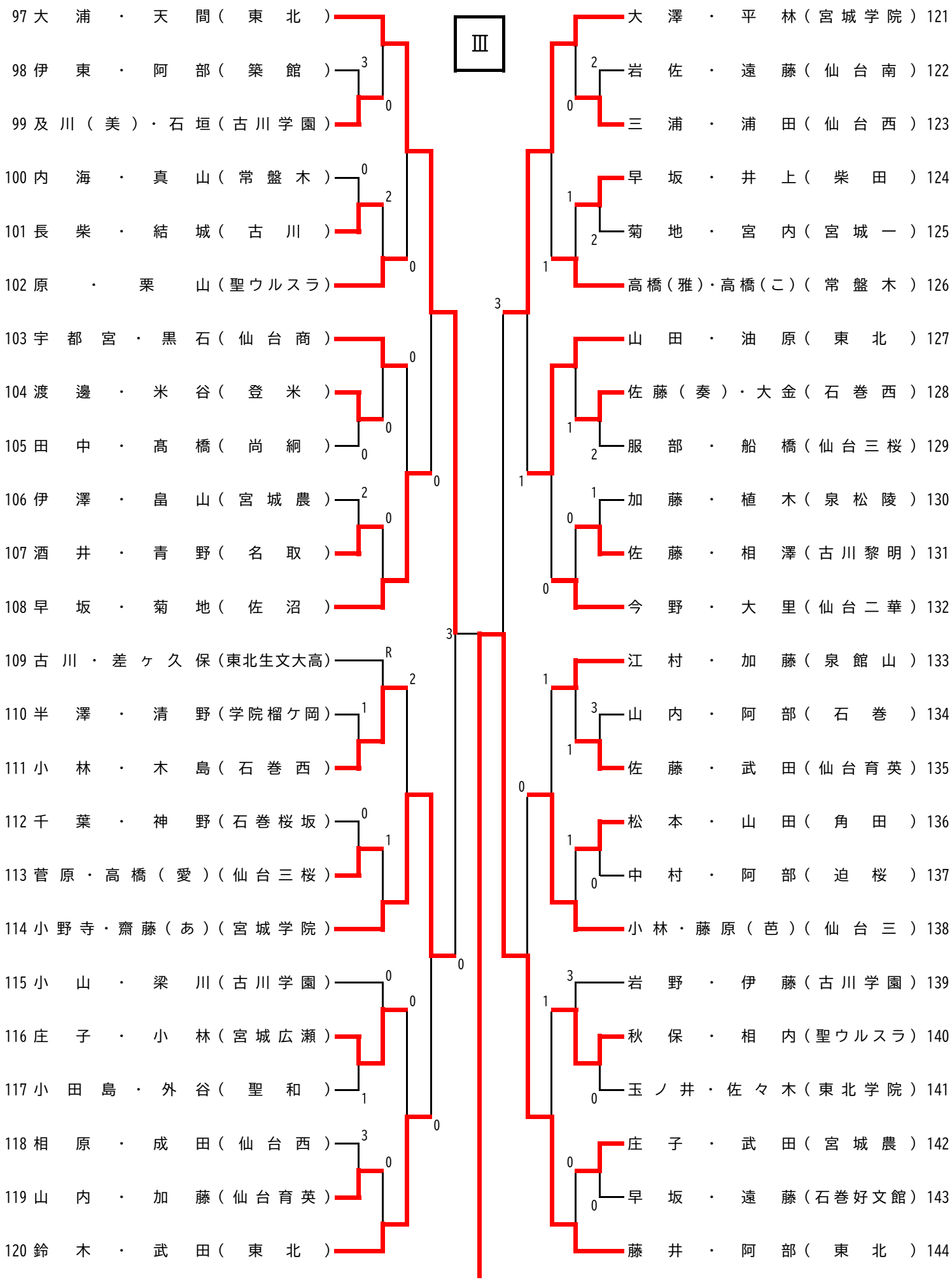
Ⅲ
97 大浦・天間（東北）
98 伊東・阿部（築館）
99 及川（美）・石垣（古川学園）
100 内海・真山（常盤木）
101 長柴・結城（古川）
102 原・栗山（聖ウルスラ）
103 宇都宮・黒石（仙台商）
104 渡邊・米谷（登米）
105 田中・髙橋（尚絅）
106 伊澤・畠山（宮城農）
107 酒井・青野（名取）
108 早坂・菊地（佐沼）
109 古川・差ヶ久保（東北生文大高）
110 半澤・清野（学院榴ケ岡）
111 小林・木島（石巻西）
112 千葉・神野（石巻桜坂）
113 菅原・高橋（愛）（仙台三桜）
114 小野寺・齋藤（あ）（宮城学院）
115 小山・梁川（古川学園）
116 庄子・小林（宮城広瀬）
117 小田島・外谷（聖和）
118 相原・成田（仙台西）
119 山内・加藤（仙台育英）
120 鈴木・武田（東北）
121 大澤・平林（宮城学院）
122 岩佐・遠藤（仙台南）
123 三浦・浦田（仙台西）
124 早坂・井上（柴田）
125 菊地・宮内（宮城一）
126 高橋（雅）・高橋（こ）（常盤木）
127 山田・油原（東北）
128 佐藤（奏）・大金（石巻西）
129 服部・船橋（仙台三桜）
130 加藤・植木（泉松陵）
131 佐藤・相澤（古川黎明）
132 今野・大里（仙台二華）
133 江村・加藤（泉館山）
134 山内・阿部（石巻）
135 佐藤・武田（仙台育英）
136 松本・山田（角田）
137 中村・阿部（迫桜）
138 小林・藤原（芭）（仙台三）
139 岩野・伊藤（古川学園）
140 秋保・相内（聖ウルスラ）
141 玉ノ井・佐々木（東北学院）
142 庄子・武田（宮城農）
143 早坂・遠藤（石巻好文館）
144 藤井・阿部（東北）

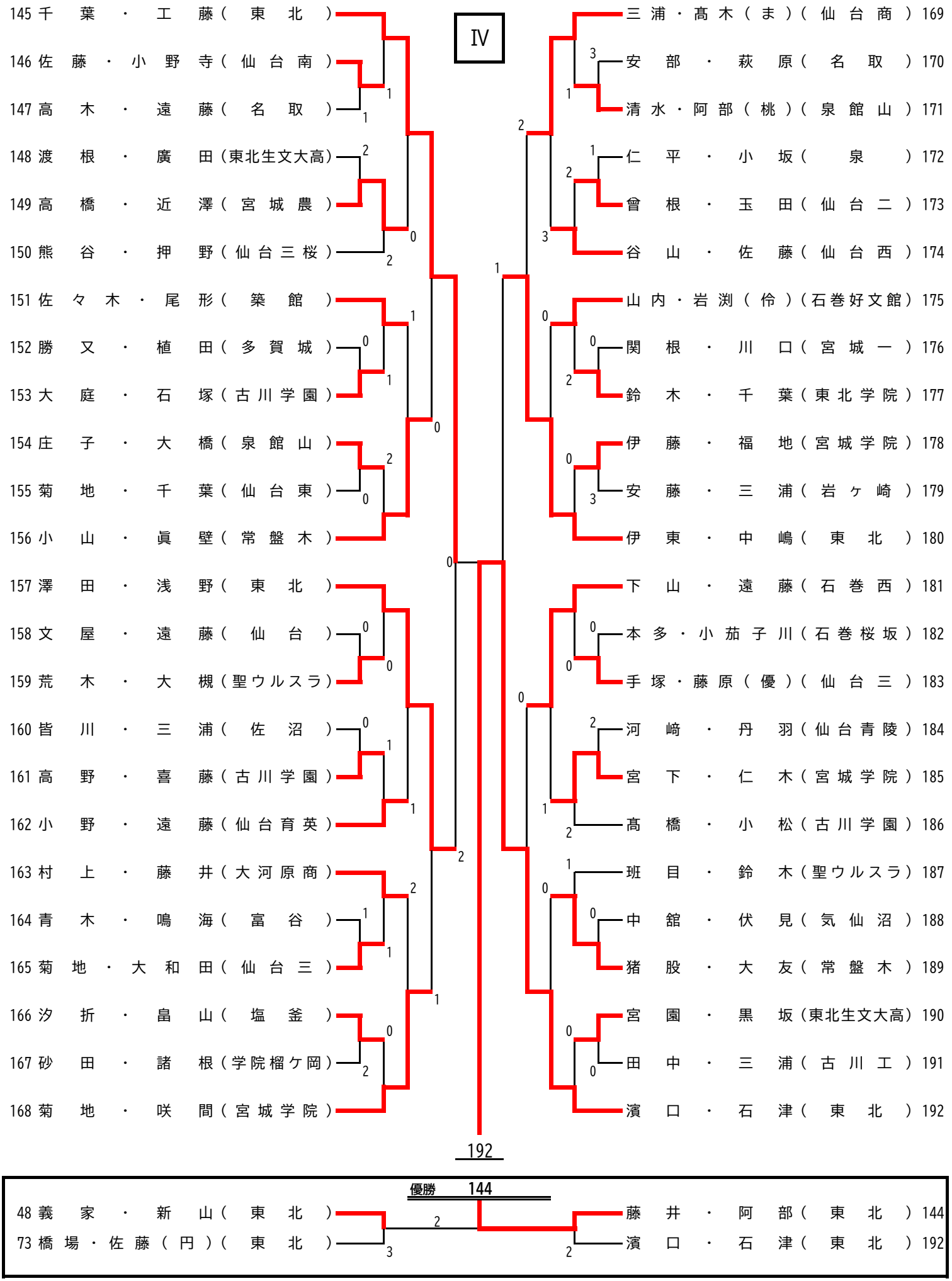

宮城県高体連ソフトテニス専門部公式記録